Detector de Paridad

Juan José Rincón Monsalve

Diagrama de Caja Negra

A = El número binario que se evalua
Z = Bit de paridad

Diagrama de Flujo

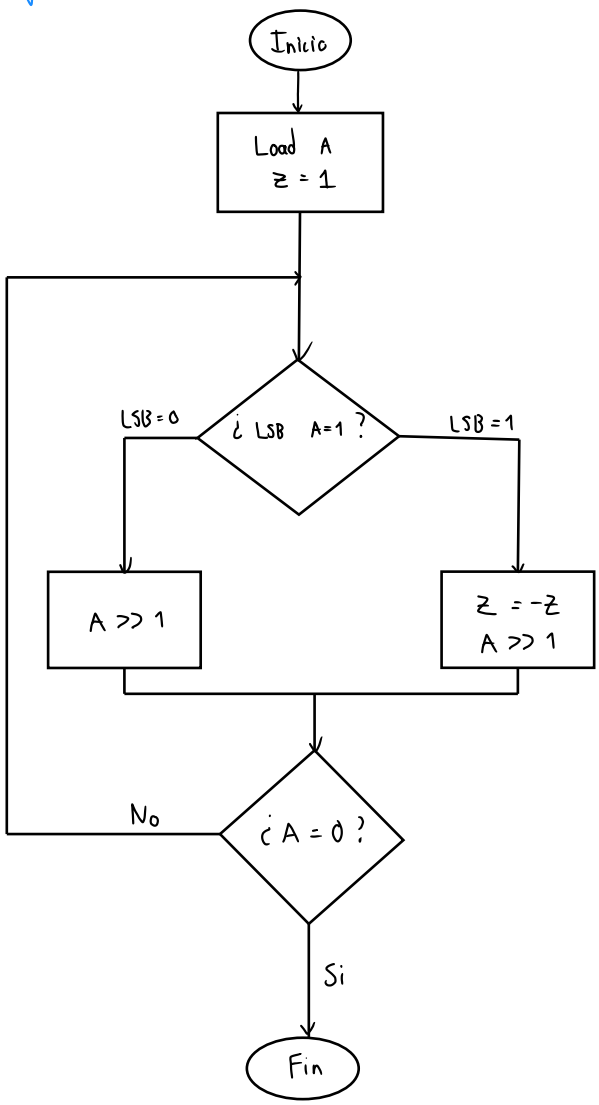

Datapath

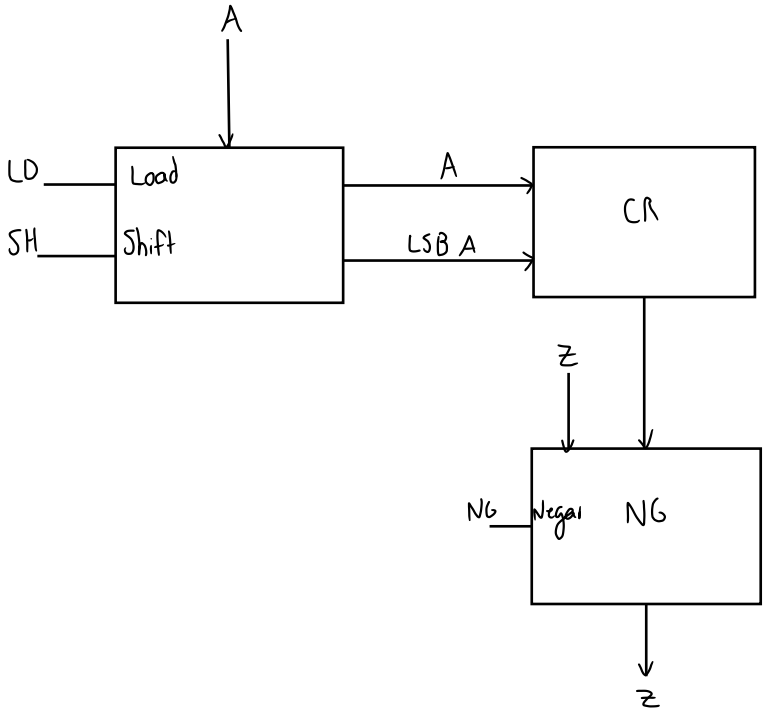

Controlador
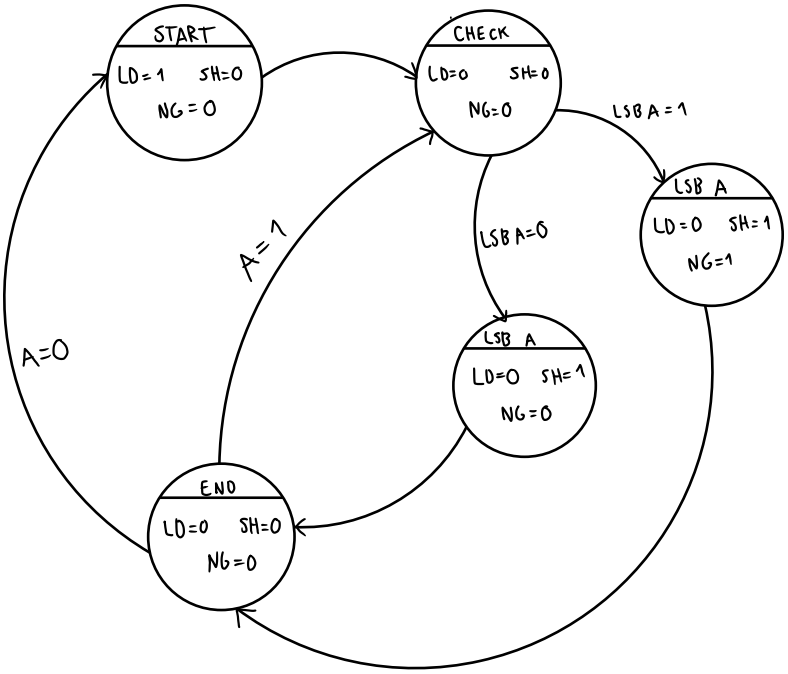
Maquina de Estados